РУКОВОДСТВО ПОЛЬЗОВАТЕЛЯ

Благодарим вас за покупку устройства OKLICK!
Перед началом использования данного устройства внимательно прочтите руководство пользователя для обеспечения правильной эксплуатации изделия и предотвращения его повреждения.
Конструктивные особенности устройства и содержание данной инструкции могут быть изменены в целях усовершенствования продукта без предварительного уведомления.
Изготовитель и дистрибьюторы данной продукции не несут ответственности за повреждения корпуса устройства, а также за ущерб, причиненный вследствие неправильной или несоответствующей эксплуатации пользователем.
Изготовитель оставляет за собой право изменения комплектации, технических характеристик и внешнего вида товара.

ТЕХНИЧЕСКИЕ ХАРАКТЕРИСТИКИ

- Тип подключения: беспроводной + проводной
- Количество кнопок: 9 (в том числе с поддержкой горячих клавиш: 5)
- Оптический сенсор высокого разрешения: 1200/1600/2000/2400 dpi
- Ресурс нажатий: до 3 000 000
- Автоматическая конфигурация без специальных драйверов
- OLED-дисплей
- Программирование кнопок через встроенный функционал на экране мыши
- Тефлоновые ножки
- Алюминиевое колесо прокрутки
- Прорезиненные боковые вставки
- Тихий клик
- Интерфейс подключения:
  - USB-ресивер (2,4 ГГц)
  - Bluetooth 5.0
  - USB-C
- Отсоединяемый кабель USB-C – USB-A в прочной оплетке
- Длина кабеля: 1,5 м
- Время до полной зарядки: 3 часа
- Время работы после полной зарядки: 55 часов
- Радиосвязь на частоте: 2,4 ГГц
- Рабочая дистанция: до 10 м
- Питание USB-ресивера: 5 В; ⎓ 10 мА
- Питание манипулятора: 5 В; ⎓ 200 мА
- Емкость аккумулятора li-ion: 3,7 В; ⎓ 500 мАч
- Размер: 122 x 83,7 x 51 мм
- Вес: 134 г

КОМПЛЕКТАЦИЯ

- Беспроводная компьютерная мышь 502MW
- Кабель USB-C – USB-A
- USB-ресивер
- Руководство пользователя

СИСТЕМНЫЕ ТРЕБОВАНИЯ

- ОС Windows/Linux/Mac/iOS/Android
- Порт USB-A или поддержка Bluetooth

НАЗНАЧЕНИЕ

Данная компьютерная мышь является координатным устройством ввода для управления курсором и отдачи различных команд компьютеру.

СХЕМА УСТРОЙСТВА

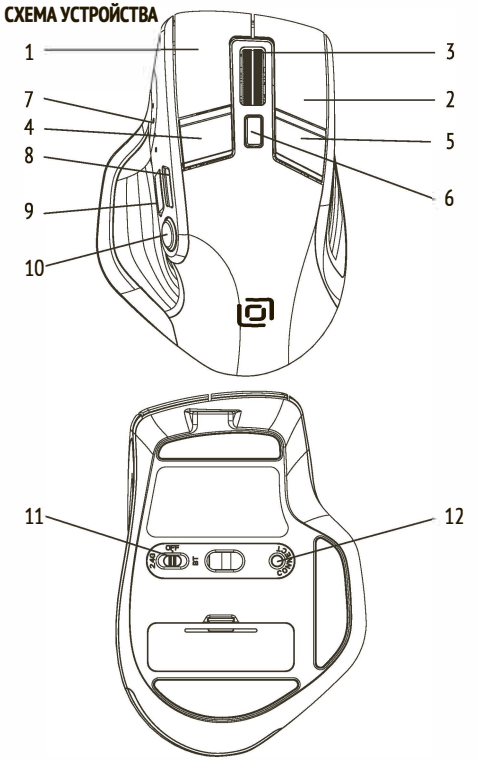

1. Левая кнопка мыши
2. Правая кнопка мыши
3. Колесо прокрутки/Средняя кнопка мыши
4. Левая кнопка мыши (по умолчанию)
5. Правая кнопка мыши (по умолчанию)
6. Кнопка изменения режимов DPI (1200/1600/2000/2400) – кратковременное нажатие/режима настройки горячих клавиш – длительное нажатие
7. OLED дисплей
8. Кнопка «Вперед» (по умолчанию)
9. Кнопка «Назад» (по умолчанию)
10. Кнопка «Свернуть все» (по умолчанию)
11. Переключатель питания/режимов подключения (2,4 ГГц/ВЫКЛ/Bluetooth)
12. Кнопка установки Bluetooth-соединения

OLED-ДИСПЛЕЙ

- Уровень заряда
- Режим DPI
- Режим подключения (2,4 ГГц/Bluetooth)
- Статус соединения:
  - Connecting – «идет подключение»
  - Connected – «подключено»

WIRELESS COMPUTER MOUSE
БЕСПРОВОДНАЯ КОМПЬЮТЕРНАЯ МЫШЬ **502MW**

ПОДКЛЮЧЕНИЕ И УСТАНОВКА

1. Извлеките устройство из упаковки.
2. Убедитесь в отсутствии видимых повреждений корпуса, которые могли возникнуть при транспортировке. Если изделие повреждено или не функционирует – обратитесь к продавцу.
3. Перед первым использованием зарядите устройство с помощью прилагаемого кабеля.
4. Включите устройство, переместив переключатель режимов подключения в желаемый режим (2,4 ГГц/Bluetooth).
5. Для подключения в режиме 2,4 ГГц подключите USB-ресивер в свободный USB-порт ПК. При успешном подключении на OLED-дисплее появится надпись «Connected» («Подключено»).
6. Для подключения в режиме Bluetooth нажмите кнопку 12 (кнопка установки Bluetooth-соединения). Затем зайдите в настройки ПК, найдите и выберите в списке доступных Bluetooth-устройств мышь «OKLICK 502MW». Для сброса текущего соединения и или подключения мыши к другому устройству повторно нажмите кнопку 12 (кнопка установки Bluetooth-соединения).

НАСТРОЙКА ГОРЯЧИХ КЛАВИШ

1. Настройку можно произвести для кнопок 4, 5, 8, 9, 10 (см. схему устройства).
2. Для настройки горячих клавиш нажмите и удерживайте в течение 3 секунд кнопку режима настройки горячих клавиш. На OLED дисплее отобразится меню настройки горячих клавиш.
3. Нажмите на кнопку, для которой вы хотите произвести настройку. На дисплее отобразится список возможных функций. С помощью колеса прокрутки переключайтесь между элементами списка и выберите необходимую функцию. Снова нажмите на кнопку, для которой производилась настройка – на OLED дисплее снова отобразится изначальное меню настройки горячих клавиш. При необходимости повторите этот пункт, если вы хотите настроить горячие клавиши для нескольких кнопок.
4. Для завершения настройки нажмите и удерживайте в течение 3 секунд кнопку режима настройки горячих клавиш.
5. Для сброса всех настроек одновременно нажмите и удерживайте в течение 5 секунд кнопки 1, 2 и 3 (см. схему устройства).

Доступные функции

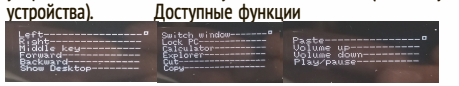

МЕРЫ ПРЕДОСТОРОЖНОСТИ

1. Оберегайте изделие от повышенной влажности, пыли и воздействия высоких температур.
2. Не используйте для протирки бензин, спирты или другие растворители, т. к. они могут повредить поверхность. Для чистки используйте мягкую сухую ткань.
3. Не допускайте чрезмерного механического воздействия на изделие.
4. Не вскрывайте изделие и не производите ремонт самостоятельно.

РЕШЕНИЕ ВОЗМОЖНЫХ ПРОБЛЕМ

Проблема: устройство не работает.
Решение:

- Убедитесь, что устройство подключено правильно.
- Убедитесь, что устройство заряжено. Зарядите устройство с помощью прилагаемого кабеля.
- Убедитесь в исправности USB-порта ПК. Подключите устройство к другому USB-порту.
- Убедитесь, что подключаемое Bluetooth-устройство находится в непосредственной близости от мыши.

ПРАВИЛА И УСЛОВИЯ МОНТАЖА

Данное устройство не требует какого-либо монтажа или постоянной фиксации.

УСЛОВИЯ ХРАНЕНИЯ

Устройство требуется хранить при температуре от 5 до 40 °С при относительной влажности не более 85 %, избегать попадания прямых солнечных лучей.

УСЛОВИЯ ТРАНСПОРТИРОВКИ

Изделие рекомендуется транспортировать в оригинальной упаковке.

РЕАЛИЗАЦИЯ УСТРОЙСТВА

Изделие предназначено для реализации через розничные торговые сети и не требует специальных условий.

УСЛОВИЯ УТИЛИЗАЦИИ

В целях защиты окружающей среды, после окончания срока службы прибора и элементов питания, не выбрасывайте их вместе с обычными бытовыми отходами, передайте прибор и элементы питания в специализированные пункты для дальнейшей утилизации.

УСЛОВИЯ ОГРАНИЧЕНИЯ ПОЛЬЗОВАНИЯ

Данное устройство предназначено для работы в жилых, коммерческих и производственных зонах в соответствии с назначением и мерами безопасности, описанными в данном руководстве пользователя.

УСЛОВИЯ ГАРАНТИЙНОГО ОБСЛУЖИВАНИЯ

Условия гарантийного обслуживания вы можете найти на сайте OKLICK: **oklick.ru/support/warranty**

ТЕХНИЧЕСКАЯ ПОДДЕРЖКА

По вопросам технической поддержки вы можете обратиться через соответствующий раздел на сайте OKLICK: **oklick.ru/support/help**

ИЗГОТОВИТЕЛЬ

Ниппон Клик Системс Лимитед
Адрес: Куиджано Чэмберс, а/я 3159, Роуд Таун, Тортола, Британские Виргинские Острова
Сделано в Китае

Nippon Klick Systems Limited
Address: Quijano Chambers, P.O.Box 3159, Road Town, Tortola, British Virgin Islands
Made in China

Импортер и организация, уполномоченная на принятие претензий от потребителей:
ООО «Мерлион»
Россия, Московская обл., г. Красногорск, б-р Строителей, д.4

Для получения более подробной информации об устройстве и дополнительных программ конфигурации посетите сайт: **www.oklick.ru**

Дата производства указана на упаковке.

Гарантийный срок: 1 год
Срок службы: 1 год

EAC

V1.2023

ПАЙДАЛАНУШЫ НҰСҚАУЛЫҒЫ

OKLICK өнімдерін таңдағаныңыз үшін алғысымызды білдіреміз.
Осы құрылғыны пайдаланбас бұрын бұйымның дұрыс пайдаланылуын қамтамасыз ету және оның зақымдалуын болдырмау үшін нұсқаулықты мұқият оқып шығыңыз.
Құрылғының құрылымдық ерекшеліктері мен осы нұсқаулықтың мазмұны өнімді жетілдіру мақсатында алдын ала ескертусіз өзгертілуі мүмкін.
Осы өнімді өндіруші мен дистрибьюторлар құрылғы корпусының зақымданғаны үшін, сондай-ақ пайдаланушының дұрыс немесе тиісінше пайдаланбауы салдарынан келтірілген залал үшін жауапты болмайды.
Өндіруші тауардың жиынтықтамасын, техникалық сипаттамаларын және сыртқы көрінісін өзгерту құқығын өзіне қалдырады.

ТЕХНИКАЛЫҚ СИПАТТАМАЛАРЫ

- Қосылу түрі: сымсыз
- Қосылу интерфейсі: USB қабылдағышы (2,4 ГГц)/Bluetooth 5.0/USB-C
- Өлшемі: 122 x 83,7 x 51 мм
- Салмағы: 134 г
- USB қабылдағышының қуаты: 5 В; ⎓ 10 мА
- Манипулятордың қуаты: 5 В; ⎓ 200 мА
- Li-ion батарея сыйымдылығы: 3,7 В; ⎓ 500 мАч

ТАҒАЙЫНДАЛУЫ

Бұл компьютерлік тінтуір меңзерді басқаруға және компьютерге әртүрлі командаларды беруге арналған координаталық енгізу құрылғысы болып табылады.

ҚҰРЫЛҒЫ СХЕМАСЫ

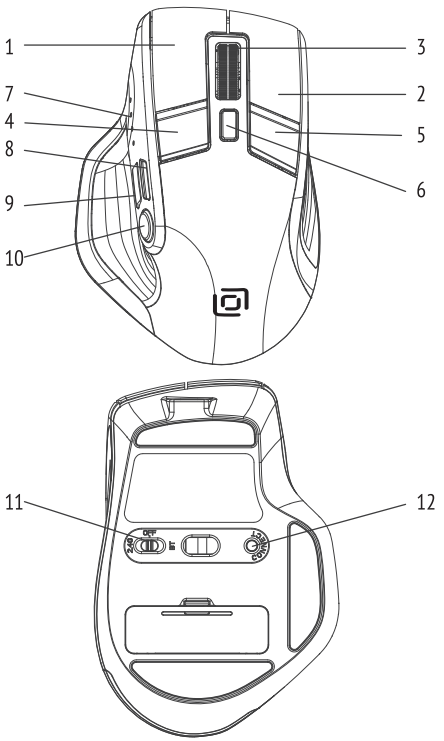

1. Тінтуірдің сол жақ батырмасы
2. Тінтуірдің оң жақ батырмасы
3. Айналдыру дөңгелегі/Тінтуірдің ортаңғы батырмасы
4. Тінтуірдің сол жақ батырмасы (әдепкі бойынша)
5. Тінтуірдің оң жақ батырмасы (әдепкі бойынша)
6. DPI режимдерін өзгерту түймесі (1200/1600/2000/2400) – қысқа басу/жылдам пернелерді орнату режимі түймесі – ұзақ басу
7. OLED дисплейі
8. «Алға» батырмасы (әдепкі бойынша)
9. «Артқа» батырмасы (әдепкі бойынша)
10. Барлығын кішірейту түймесі (әдепкі бойынша)
11. Қуат/қосылу режимінің қосқышы (2,4 ГГц/ӨШІРУ/Bluetooth)
12. Bluetooth қосылымын орнату түймесі

OLED-ДИСПЛЕЙІ

- Заряд деңгейі
- DPI режимі
- Қосылу режимі (2,4 ГГц/Bluetooth)
- Байланыс күйі:
  - Connecting – «қосылым бар»
  - Connected – «қосылған»

WIRELESS COMPUTER MOUSE
СЫМСЫЗ КОМПЬЮТЕРЛІК ТІНТУІРІ **502MW**

ҚОСУ ЖӘНЕ ОРНАТУ

1. Құрылғыны қаптамадан алыңыз.
2. Тасымалдау кезінде пайда болуы мүмкін корпустың көрінетін зақымдарының жоқтығына көз жеткізіңіз. Егер бұйым зақымданған болса немесе жұмыс істемесе – сатушыға хабарласыңыз.
3. Құрылғыны бірінші рет қолданар алдында берілген кабель арқылы зарядтаңыз.
4. Қосылу режимінің қосқышын қажетті режимге (2,4 ГГц/Bluetooth) жылжыту арқылы құрылғыны қосыңыз.
5. 2,4 ГГц режимінде қосылу үшін USB қабылдағышты компьютердің бос USB портына қосыңыз. Сәтті қосылған кезде OLED-дисплейінде «Connected» («қосылған») деген жазу пайда болады.
6. Bluetooth режимінде қосылу үшін 12 түймесін басыңыз (Bluetooth қосылымын орнату түймесі). Содан кейін компьютер параметрлеріне өтіп, қол жетімді Bluetooth құрылғыларының тізімінен "OKLICK 502MW" тінтуірін тауып, таңдаңыз. Ағымдағы қосылымды қалпына келтіру және немесе тінтуірді басқа құрылғыға қосу үшін 12 түймесін қайта басыңыз (Bluetooth қосылымын орнату түймесі).

ЖЫЛДАМ ПЕРНЕЛЕРДІ ОРНАТУ

1. Түймелер үшін теңшеуге болады 4, 5, 8, 9, 10 (құрылғының схемасын қараңыз).
2. Жылдам пернелерді орнату үшін жылдам пернелерді орнату режимі түймесін 3 секунд басып тұрыңыз. OLED дисплейінде жылдам пернелерді орнату мәзірі көрсетіледі.
3. Орнатқыңыз келетін түймені басыңыз. Дисплейде мүмкін мүмкіндіктердің тізімі көрсетіледі. Айналдыру дөңгелегі арқылы тізім элементтері арасында ауысып, қажетті мүмкіндікті таңдаңыз. Орнату жасалған түймені қайтадан басыңыз – OLED дисплейінде бастапқы пернелер тіркесімін орнату мәзірі қайтадан көрсетіледі. Қажет болса, бірнеше түймелер үшін жылдам пернелерді реттегіңіз келсе, осы тармақты қайталаңыз.
4. Орнатуды аяқтау үшін жылдам пернелерді орнату режимі түймесін 3 секунд басып тұрыңыз.
5. Барлық параметрлерді қалпына келтіру үшін 1, 2 және 3 түймелерін бір уақытта 5 секунд басып тұрыңыз (құрылғы схемасын қараңыз).

САҚТЫҚ ШАРАЛАРЫ

1. Бұйымды жоғары ылғалдылықтан, шаңнан және жоғары температураның әсерінен қорғаңыз.
2. Сүрту үшін бензинді, спирттерді немесе басқа еріткіштерді пайдаланбаңыз, себебі олар бетін зақымдауы мүмкін. Тазалау үшін жұмсақ, құрғақ матаны пайдаланыңыз.
3. Бұйымға шамадан тыс механикалық әсер етуге жол бермеңіз.
4. Бұйымды ашпаңыз және өз бетіңізше жөндемеңіз.

ЫҚТИМАЛ МӘСЕЛЕЛЕРДІ ШЕШУ

Мәселе: құрылғы жұмыс істемейді.
Шешім:
- Құрылғының дұрыс қосылғанына көз жеткізіңіз.
- Құрылғының зарядталғанына көз жеткізіңіз. Құрылғыны берілген кабель арқылы зарядтаңыз.
- ДК-ның USB-портының ақаусыздығына көз жеткізіңіз. Құрылғыны басқа USB-портына қосыңыз.
- Қосылатын Bluetooth құрылғысы тінтуірдің жанында екеніне көз жеткізіңіз.

МОНТАЖДАУ ҚАҒИДАЛАРЫ МЕН ТАЛАПТАРЫ

Бұл құрылғы қандай да бір монтаждауды немесе тұрақты бекітуді қажет етпейді.

САҚТАУ ШАРТТАРЫ

Құрылғыны ауа температурасы 5 °С-тан 40 °С-қа дейін кезінде ауаның салыстырмалы ылғалдылығы 85 % дейін үй-жайларда буып-түйілген күйінде сақтаңыз.

ТАСЫМАЛДАУ ШАРТТАРЫ

Бұйымды алыс қашықтықтарға тасымалдау үшін тасымалдау процесінде құрылғының зақымдануын болдырмайтын зауыттық немесе өзге қаптаманы пайдаланыңыз.

ҚҰРЫЛҒЫНЫ САТУ

Бұйым бөлшек сауда желілері арқылы сатуға арналған және арнайы талаптарды қажет етпейді.

КӘДЕГЕ ЖАРАТУ ШАРТТАРЫ

Қоршаған ортаны қорғау мақсатында, аспаптың және қуат элементтерінің қызмет ету мерзімі аяқталғаннан кейін оны қарапайым тұрмыстық қалдықтармен бірге тастамаңыз, аспапты және қуат элементтерін одан әрі кәдеге жарату үшін мамандандырылған пунктке тапсырыңыз.

ПАЙДАЛАНУДЫ ШЕКТЕУ ШАРТТАРЫ

Бұл құрылғы арналымы мен пайдаланушының осы нұсқаулығында сипатталған қауіпсіздік шараларына сәйкес тұрғын үй, коммерциялық және өндірістік аймақтардағы жұмыстарға арналған.

КЕПІЛДІКТІ ҚЫЗМЕТ КӨРСЕТУ ШАРТТАРЫ

Кепілдік қызмет көрсету шарттарын OKLICK сайтында көре аласыз: **oklick.ru/support/warranty**

ТЕХНИКАЛЫҚ ҚОЛДАУ

Техникалық қолдау мәселелері бойынша OKLICK: **oklick.ru/support/help** сайтындағы тиісті бөлімге жүгіне аласыз.

ӨНДІРУШІ

Ниппон Клик Системс Лимитед
Мекенжайы: Куиджано Чемберс, А/Ж 3159, Роуд Таун, Тортола, Британдық Виргин Аралдары. Қытайда жасалған

Импорттаушы және тұтынушылардан талап-тілектерді қабылдауға уәкілетті ұйым:
«Мерлион» ЖШҚ
Ресей, Мәскеу облысы, Красногорск қаласы, Құрылысшылар б-ры, 4 үй

Құрылғы және қосымша конфигурация бағдарламалары туралы қосымша ақпарат алу үшін мына сайтқа кіріңіз: **www.oklick.ru**

Бұл құрылғының жасалған айы мен жылын өнімнің қаптамасынан таба аласыз.

Кепілдік мерзімі: 1 жыл
Қызмет мерзімі: 1 жыл

V1.2023